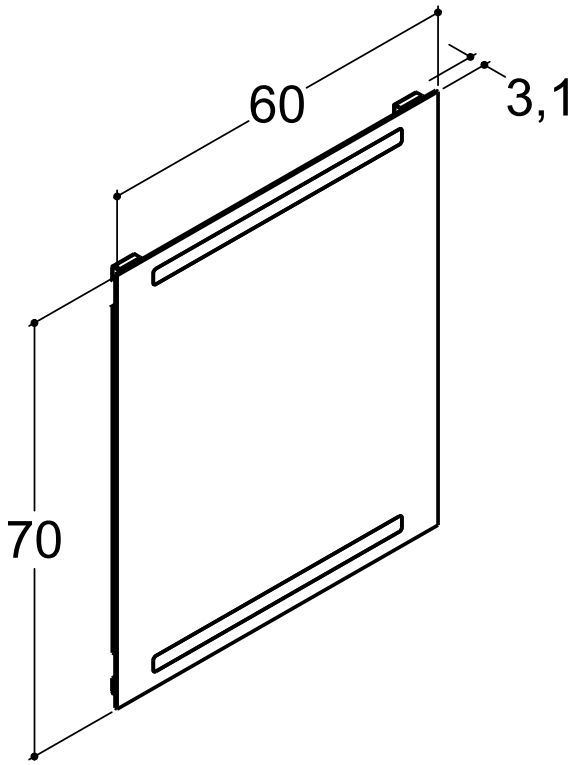
60
3,1
70